DILE THE ART OF SEATING

FLEXA

RESPALDO ELEVABLE EN ALTURA Y LUMBAR REGULABLE

VERSIÓN TABURETE Y CONFIDENTE

FABRICADO EN LA UNIÓN EUROPEA

EN 1335-1:2021 1335-2:2019

Flexa es envolvente, se adapta a ti. Versátil, dinámica, contemporánea, sólida y flexible. Precisa y confortable. Ergonomía activa. Flexa proporciona la sensación más envolvente y el confort más absoluto gracias a la espuma inyectada de alta densidad, en una silla operativa de diseño atemporal.
Brazos con movimiento 4D, mecanismo sincro y sincro-desplazador, regulación lumbar y mandos de control telescópicos hacen de Flexa una silla apta para usuarios de las más diversas características antropométricas.

DILE THE ART OF SEATING

3 pág.
Silla giratoria alta / baja

5 pág.
Confidente

6 pág. Cotas
7 pág. Ergonomía
8 pág. Acabados
9 pág. Instrucciones de uso / Brazos
13 pág. Instrucciones de uso / Mecanismos
16 pág. Instrucciones de montaje
18 pág. Certificados, mantenimiento, limpieza y garantía

DILE THE ART OF SEATING

FLEXA
SILLA GIRATORIA ALTA/BAJA

01.
Respaldo
Regulable en altura. Exterior de respaldo en inyección plástica de polipropileno color negro o blanco, 100% reciclable, con inserto metálico de 4 mm de grosor. Respaldo en espuma ignífuga (UNE EN 1021-2/06 / BS-5852/06) de poliuretano expandido de alta densidad de 67 kg/m³ (EN ISO 845).

Con soporte lumbar regulable.

02.
Asiento
Interior fabricado mediante madera contrachapada de haya (MQ cert. 07-175), recubierta de espuma ignífuga (UNE EN 1021-2/06 / BS-5852/06) de poliuretano expandido de alta densidad de 69 kg/m³ (EN ISO 845).

04.
Columna de gas, bases y ruedas
- Elevación mediante columna de gas negra Clase 3 (UNI 9084/02), testado para usuarios de hasta 120 kg.
- Base plana de aluminio pulido de 72 cm de diámetro. Va acompañada de ruedas dobles engomadas en Desmopán de 65 mm de diámetro con embellecedor cromado.
- Base plana de nylon negro de 68 cm de diámetro. Va acompañada de ruedas dobles de nylon engomadas en Desmopán de 65 mm de diámetro.
- Base plana de aluminio pintada en blanco epoxi (RAL 9010) de 72 cm de diámetro. Va acompañada de ruedas dobles engomadas en Desmopán de 65 mm de diámetro con embellecedor cromado.
- El perno de unión con la base dispone de un anillo de nylon circular para evitar ruidos cuando se usa en bases metálicas o de aluminio.
- Opcional: Tapones antideslizantes de nylon negro.

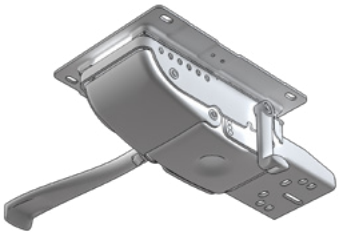
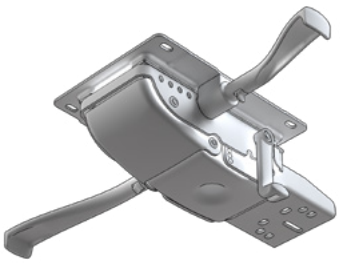

03.
Mecanismo autopesante sincro desplazador / sincro
El mecanismo Sincro realiza un movimiento basculante sincronizado del asiento y del respaldo sobre el eje central de la silla pero de modo independiente en modelos que no son monocarcasa. Es decir, podemos ajustar el grado de inclinación de respaldo y asiento de forma conjunta.
El mecanismo Sincro desplazador, además dispone de un desplazador de asiento con 6 diferentes posiciones para adaptar la profundidad de la posición sedente y un recorrido de 7 cm.

Dispone de las siguientes características:
- Mecanismo autopesante con 3 opciones de ajuste.
- Hasta 16º de inclinación de respaldo, con 5 posiciones, 4 de bloqueo y 1 libre.
- Hasta 5.5º de inclinación de asiento, siendo la posición de trabajo de 0º.
- Función de auto-pesaje desde 50 a 120 kg.

FLEXA
SILLA GIRATORIA (ACCESORIOS)

01.
Brazos (Opcionales)

- BR02/BR23: Regulable en altura, en inyección de polipropileno de color negro o blanco. Reposabrazos en inyección de poliuretano de color negro.
1. Regulación en altura 11 cm, con 10 posiciones de bloqueo.

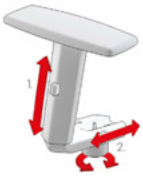

BR26: 2D, en inyección de polipropileno de color negro.
Reposabrazos en poliamida.
1. Regulación en altura 8 cm, con 9 posiciones de bloqueo.
2. Regulación de la anchura entre reposabrazos, hasta 3 cm por cada lado.

-BR03: 3D, en inyección de polipropileno de color negro. Reposabrazos en inyección de poliuretano de color negro.
1. Regulación en altura 11 cm, con 10 posiciones de bloqueo.
2. Regulación multiposición del reposabrazos. Tiene un desplazamiento de 19 cm hacia delante y atrás, y 6 cm en sentido lateral, pudiendo adoptar cualquier posición entre esas medidas.

-BR04: 4D, en inyección de polipropileno de color negro. Reposabrazos en poliuretano.
1. Regulación en altura 7 cm, con 6 posiciones de bloqueo.
2. Regulación de la profundidad del reposabrazos, 3 cm en cada sentido.
3. Rotación del reposabrazos, 30º máximo en cada sentido.
4. Regulación de la anchura entre reposabrazos, hasta 3 cm por cada lado.

02.
Kit conversión taburete
Disponible en cuatro opciones:
- Columna de gas negra con aro reposapiés de acero cromado, regulable en altura y tapones antideslizantes de nylon negro.
- Columna de gas negra con aro reposapiés de acero cromado, regulable en altura y ruedas dobles engomadas en Desmopán de 65 mm de diámetro con embellecedor cromado.
- Columna de gas negra con aro reposapiés de nylon negro, regulable en altura y tapones antideslizantes de nylon negro.
- Columna de gas negra con aro reposapiés de nylon negro, regulable en altura y ruedas dobles de nylon engomadas en Desmopán de 65 mm de diámetro.

03.
Reposacabezas (Opcional)
Exterior de reposacabezas en inyección plástica de polipropileno color negro o blanco, 100% reciclable. Tratamiento ignífugo opcional (UNE 23727/90 / UNE 23721/90 / UNE 23724)
Reposacabezas en espuma ignífuga (UNE EN 1021-2/06 / BS-5852/06) de poliuretano expandido de alta densidad de 60 kg/m³ (EN ISO 845).

1. Regulación en altura.
2. Regulación de inclinación.

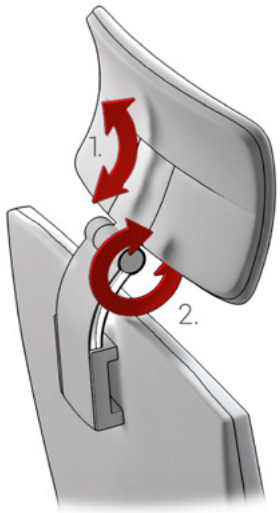

¡MUY IMPORTANTE!
El reposacabezas no se puede incorporar una vez entregada la silla, la mecanización para el anclaje del reposacabezas al respaldo se realiza en fábrica.

01.
Respaldo
Exterior de respaldo en inyección plástica de polipropileno color negro, 100% reciclable. Respaldo en espuma ignífuga (UNE EN 1021-2/06 / BS-5852/06) de poliuretano expandido de alta densidad de 60 kg/m³ (EN ISO 845).

02.
Asiento
Interior fabricado mediante madera contrachapada de haya (MQ cert. 07-175), recubierta de espuma ignífuga (UNE EN 1021-2/06 / BS-5852/06) de poliuretano expandido de alta densidad de 60 kg/m³ (EN ISO 845).

03.
Estructura
Tubo de acero redondo de 25 mm de diámetro y 2 mm de grosor con cromado de 12 a 15 micras de grosor.

04.
Brazos (Opcionales)
BR01: Fijos de inyección en nylon.

FLEXA
COTAS

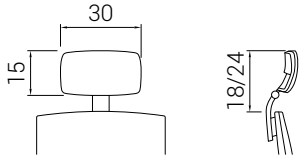
30
15
18/24

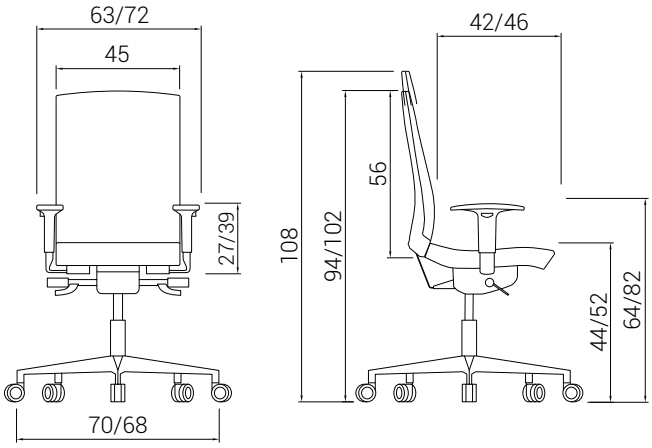
63/72
45
27/39
70/68
42/46
108
94/102
56
44/52
64/82

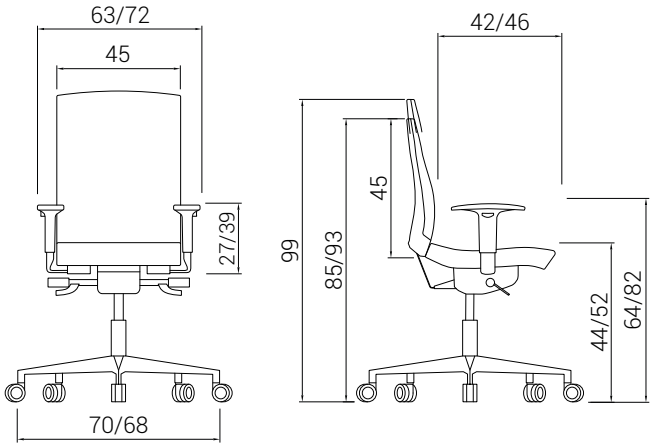
63/72
45
27/39
70/68
42/46
99
85/93
45
44/52
64/82

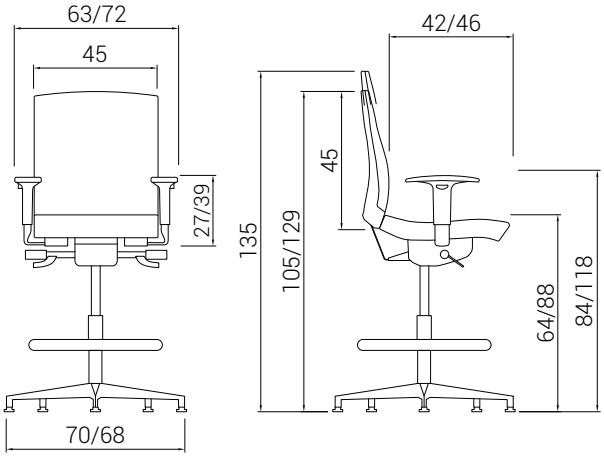
63/72
45
27/39
70/68
42/46
135
105/129
45
64/88
84/118

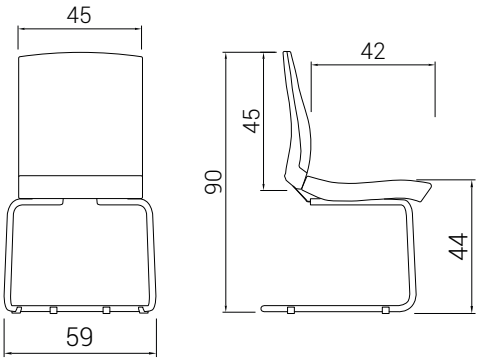
45
59
42
90
45
44

DILE THE ART OF SEATING

DILE
ERGONOMÍA

UNA **POSTURA CORRECTA** ES FUNDAMENTAL PARA **EVITAR PROBLEMAS FÍSICOS.**

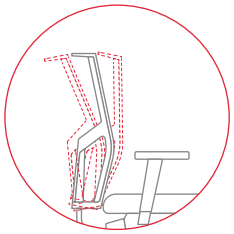

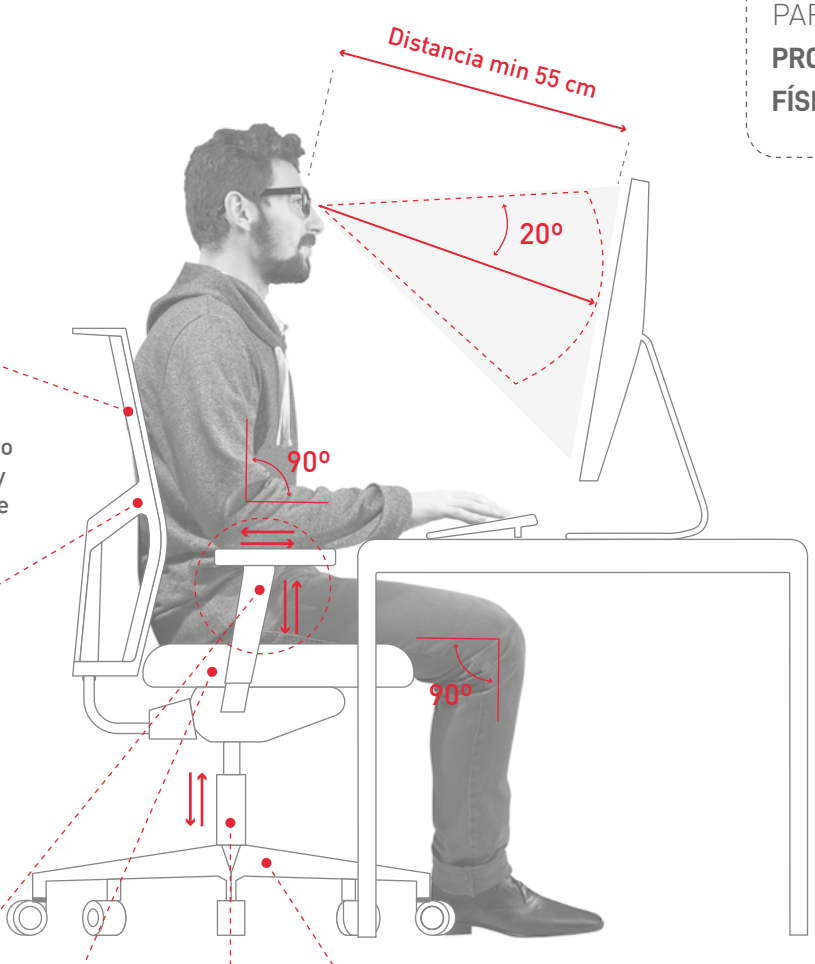

01.
INCLINACIÓN DE ASIENTO Y RESPALDO
Un movimiento sincronizado de asiento y respaldo, configuran una opción muy acertada para estar largas jornadas de trabajo o estudio.

02.
REGULACIÓN LUMBAR
El respaldo debe ofrecer un buen apoyo en toda la espalda y adaptarse a la región lumbar. Mediante el mecanismo de la regulación lumbar se puede ajustar la curvatura de la silla a la de la espalda y así obtener mayor descanso.

03.
BRAZOS REGULABLES
Los antebrazos deben estar paralelos a la superficie de trabajo formando un ángulo recto con el brazo.

04.
CONSISTENCIA DEL ASIENTO
El asiento debe proporcionar firmeza y adaptación a la fisionomía del usuario.

05.
REGULACIÓN DE LA SILLA EN ALTURA
El poder regular la altura permite que la postura sea la adecuada, teniendo los pies apoyados comodamente en el suelo y los muslos en posición horizontal.

06.
BASES
La base de la silla debe disponer de 5 puntos de apoyo de las ruedas con el suelo, para facilitar su movimiento sin mucho esfuerzo.

07.
TAPICERÍA
Dependiendo del sector del empleo y el clima deberá escogerse un tejido u otro.

"No olvides realizar pausas para estirar y moverte regularmente"

DILE THE ART OF SEATING

01 BALI (G01)	P6	P8	P20	P21	P22	P28	P29	P30
02 POLIÉSTER (G01)	C1	C2	C5	C7	C8	C10	C14	C17
03 GOYA (G01)	D1	D3	D6	D8	D9	D10	D11	D12
04 TOUCH LEATHER (G01)	R1	R2	R3	R4	R5	R6	R7	R8	R9
05 COMBI (G01)	B1	B2	B3	B4	B5	B6	B7	B8
06 OCEAN (G02)	G2	G3	G4	G5	G7	G8	G10	G12
07 ELASTIKA FR (G02)	I2	I3	I4	I7	I10	I11	I12	I14
08 ORUGA (G02)	O2	O4	O9	O10	O11	O12	O15
09 NILO (G02)	NL1	NL7	NL9	NL12	NL15	NL33	NL39	NL43
10 MADISON (G02)	MA1	MA3	MA4	MA6	MA12	MA17	MA19	MA20
11 TONAL (G02)	TO1	TO2	TO3	TO4	TO5	TO6	TO7	TO8
12 ONE (G02)	ON1	ON2	ON3	ON4	ON5	ON6	ON7	ON8
13 VALENCIA (G03)	VA5	VA6	VA11	VA14	VA15	VA16	VA21	VA22
14 DEKORA (G03)	DE1	DE2	DE3	DE4	DE5	DE6	DE7	DE8
15 FELICITY (G03)	FE1	FE2	FE3	FE4	FE5	FE6	FE7	FE8
16 PIEL (G04)	F1	F2	F3	F6	F8	F14	F18	F20

1. Brazos

BR02/BR23

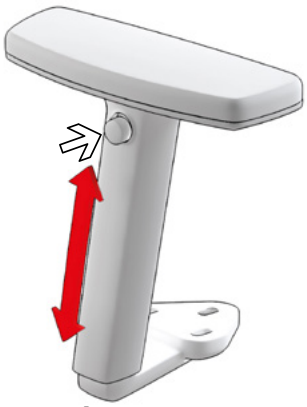

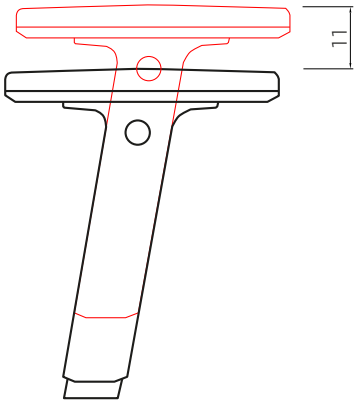

REGULACIÓN EN ALTURA
Presionar botón del brazo (flecha) y sin soltarlo, ajustar la altura del brazo. Una vez en la posición deseada, soltar el botón.

BR26

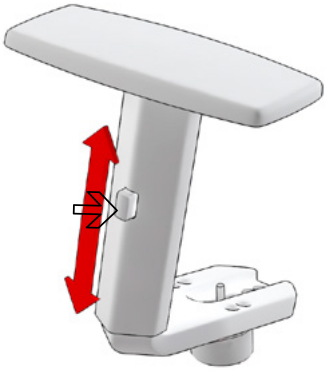

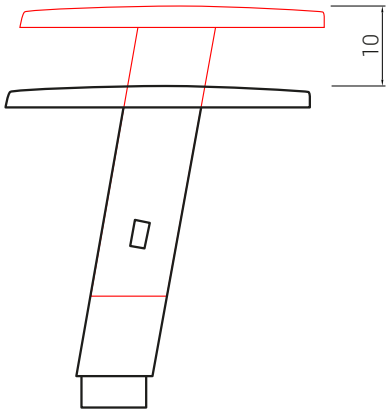

REGULACIÓN EN ALTURA
Presionar botón del brazo (flecha) y sin soltarlo, ajustar la altura del brazo. Una vez en la posición deseada, soltar el botón.

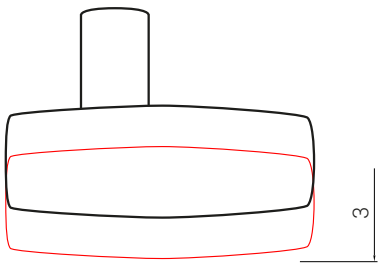

REGULACIÓN DE ANCHURA DE LOS BRAZOS
Aflojamos el tornillo situado en la parte inferior. Movemos el brazo hasta la posición deseada. Apretamos nuevamente el tornillo inferior.

BR03

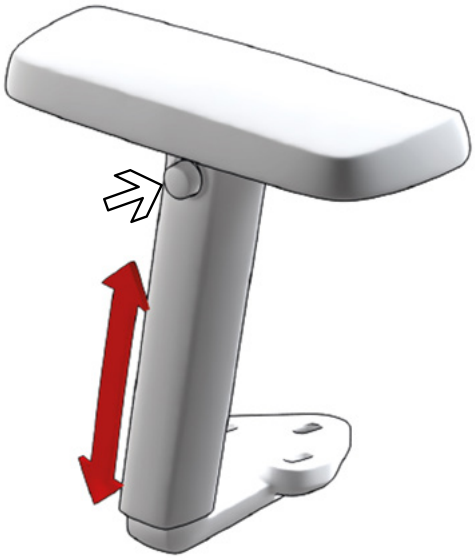

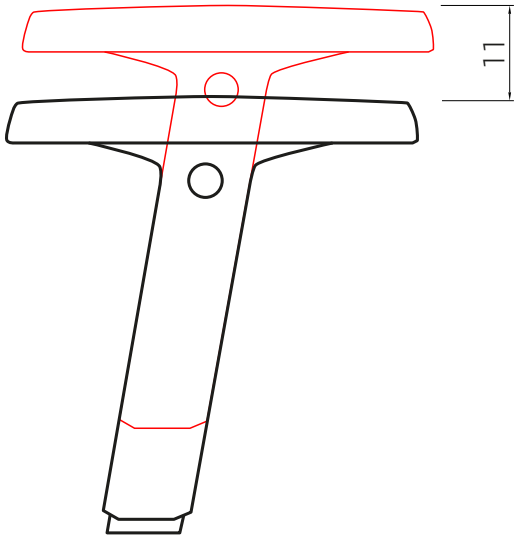

REGULACIÓN EN ALTURA

Presionar botón del brazo (flecha) y sin soltarlo, ajustar la altura del brazo. Una vez en la posición deseada, soltar el botón.

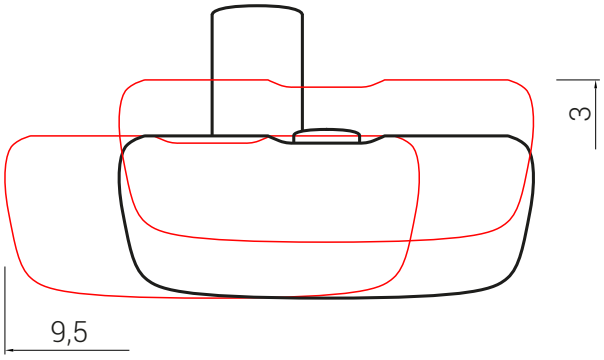

REGULACIÓN MULTIPOSICIÓN

Presionar botón del brazo (flecha) y sin soltarlo, ajustar la posición del reposabrazos, tanto en sentido longitudinal como transversal. Una vez en la posición deseada, soltar el botón. Se desplaza en cada sentido 9.5 cm longitudinalmente y 3 cm transversalmente.

BR04

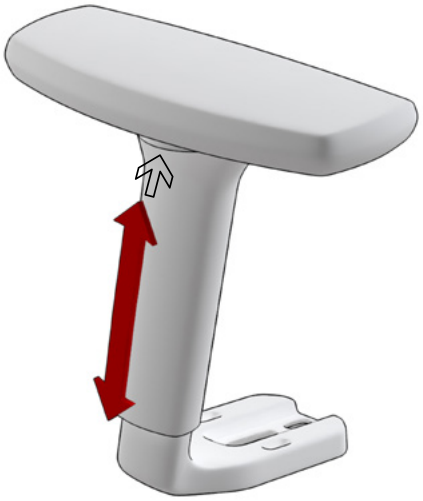

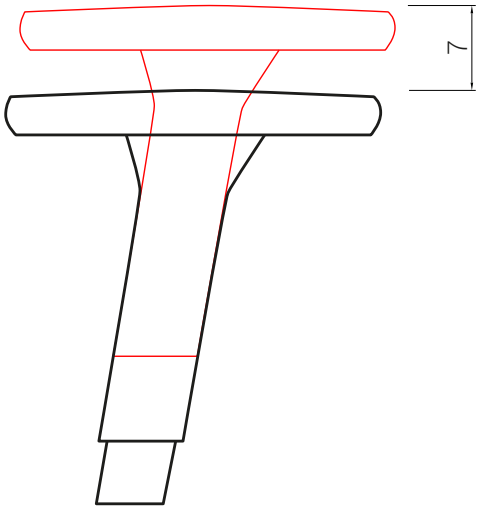

REGULACIÓN EN ALTURA

Presionar botón del brazo (flecha) y sin soltarlo, ajustar la altura del brazo. Una vez en la posición deseada, soltar el botón.

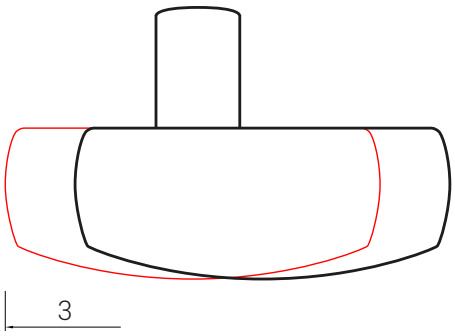

REGULACIÓN DE LA PROFUNDIDAD DEL REPOSABRAZOS

Presionando el reposabrazos con firmeza, hacemos fuerza hacia delante o atrás para desplazarlo a la posición deseada. Se desplaza 3 cm en cada sentido.

BR04

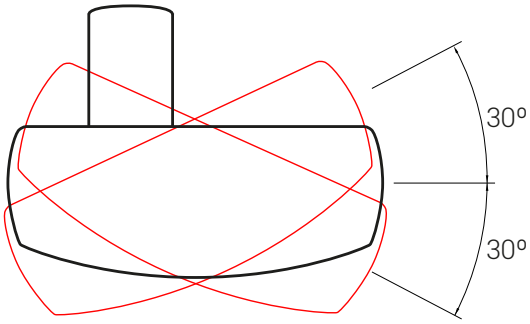

ROTACIÓN DEL REPOSABRAZOS

Presionando el reposabrazos con firmeza, hacemos fuerza girando el reposabrazos hacia el interior o el exterior, hasta posicionarlo en la posición deseada.

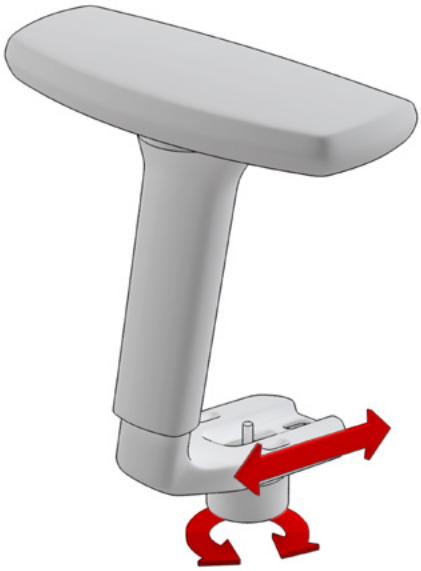

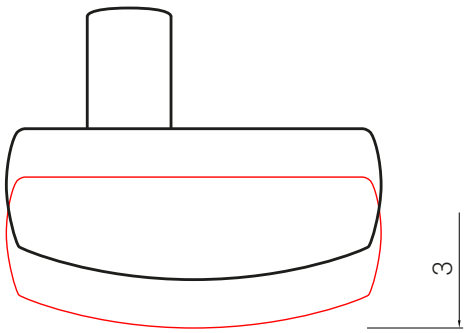

REGULACIÓN DE ANCHURA DE LOS BRAZOS

Aflojamos el tornillo situado en la parte inferior. Movemos el brazo hasta la posición deseada. Apretamos nuevamente el tornillo inferior.

2. Mecanismos

MECANISMO SINCRO DESPLAZADOR

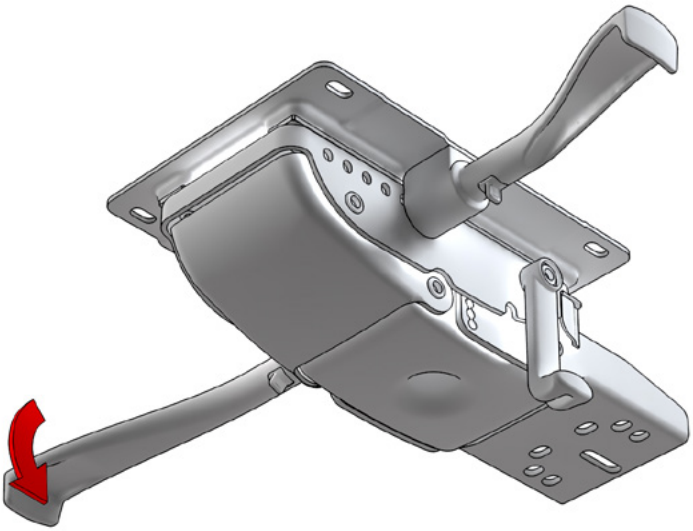

ELEVACIÓN A GAS

Pulsando la palanca desbloqueamos la columna de gas. Sin peso la silla se eleva. Con el usuario sentado, la silla desciende. Una vez soltamos la palanca volvemos a bloquear la columna de gas.

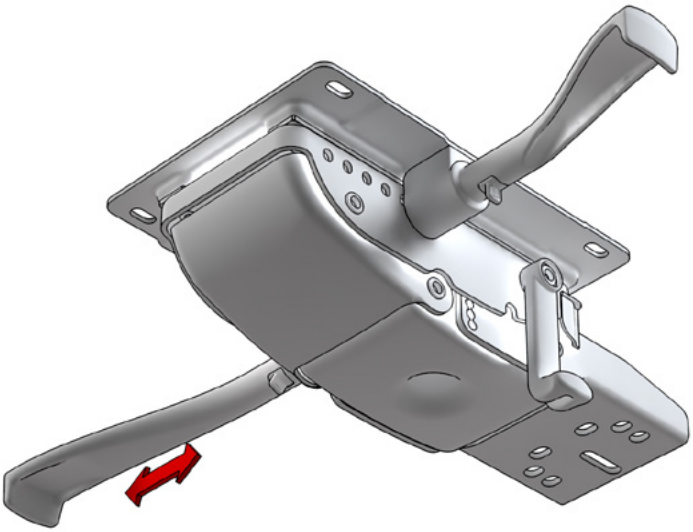

AJUSTE PARA LA INCLINACIÓN DEL ASIENTO/RESPALDO (SINCRO)

Moviendo la maneta hacia el exterior, liberamos el dispositivo sincro, el cual permite, con el usuario sentado, modificar sincronizadamente el ángulo de inclinación de asiento y respaldo. Moviendo la maneta a su posición inicial, fijamos asiento y respaldo en la posición deseada.

MECANISMO SINCRO DESPLAZADOR

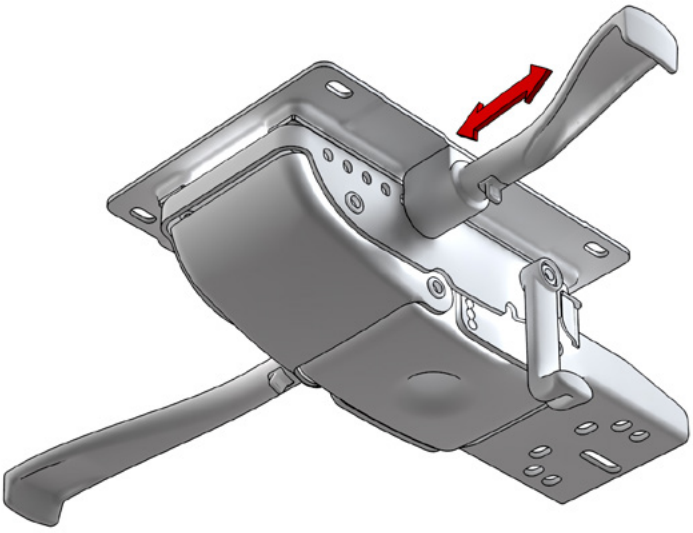

AJUSTE DEL DESLIZAMIENTO DEL ASIENTO (TRASLA)

Moviendo la maneta hacia el exterior, liberamos el desplazador del asiento, pudiendo desplazarlo hacia adelante o atrás. Una vez en la posición deseada, soltamos la maneta, quedando el asiento bloqueado.

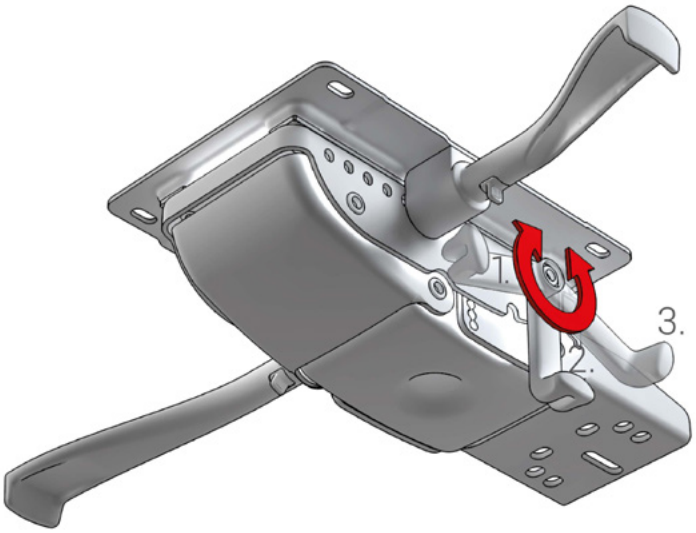

FUNCIÓN AUTOPESAJE

Poniendo la palanca en la posición 1, ajustamos el peso del mecanismo para usuarios de hasta 120 kg. En la posición 2, 90 kg aproximadamente. En la posición 3, 50 kg.

MECANISMO SINCRO

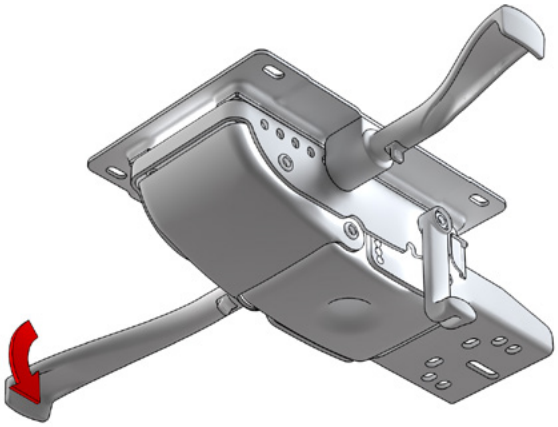

ELEVACIÓN A GAS

Pulsando la palanca desbloqueamos la columna de gas. Sin peso la silla se eleva. Con el usuario sentado, la silla desciende. Una vez soltamos la palanca volvemos a bloquear la columna de gas.

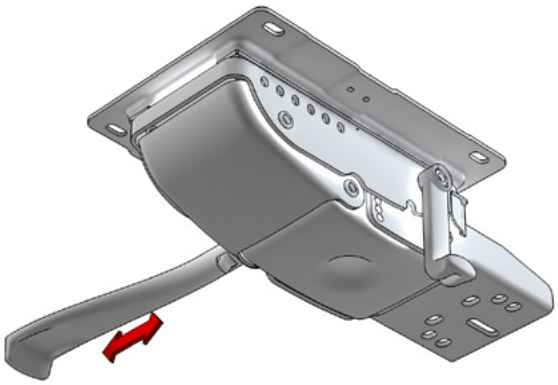

AJUSTE PARA LA INCLINACIÓN DEL ASIENTO/RESPALDO (SINCRO)

Moviendo la maneta hacia el exterior, liberamos el dispositivo sincro, el cual permite, con el usuario sentado, modificar sincronizadamente el ángulo de inclinación de asiento y respaldo. Moviendo la maneta a su posición inicial, fijamos asiento y respaldo en la posición deseada.

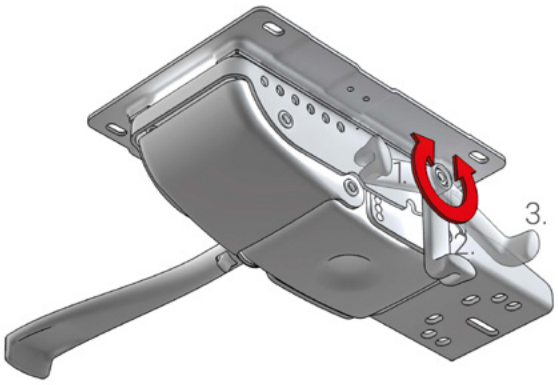

FUNCIÓN AUTOPESAJE

Poniendo la palanca en la posición 1, ajustamos el peso del mecanismo para usuarios de hasta 120 kg. En la posición 2, 90 kg aproximadamente. En la posición 3, 50 kg.

FLEXA
INSTRUCCIONES DE MONTAJE

1.

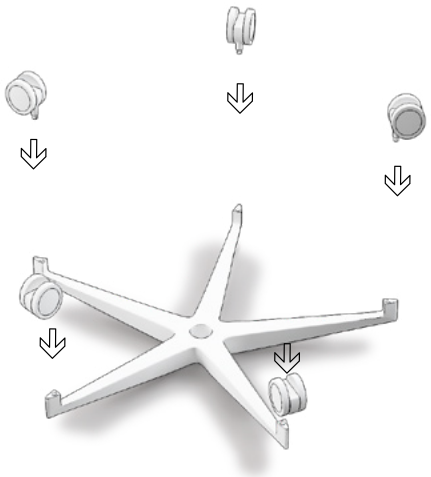

2.

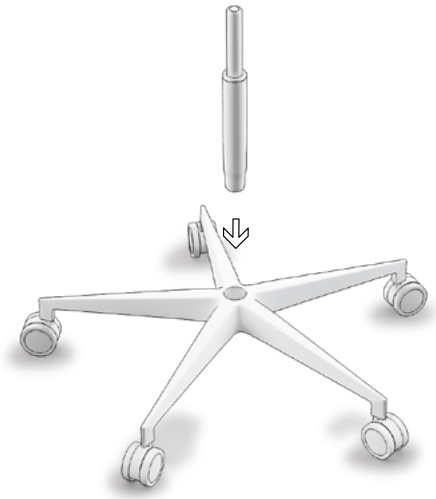

3.

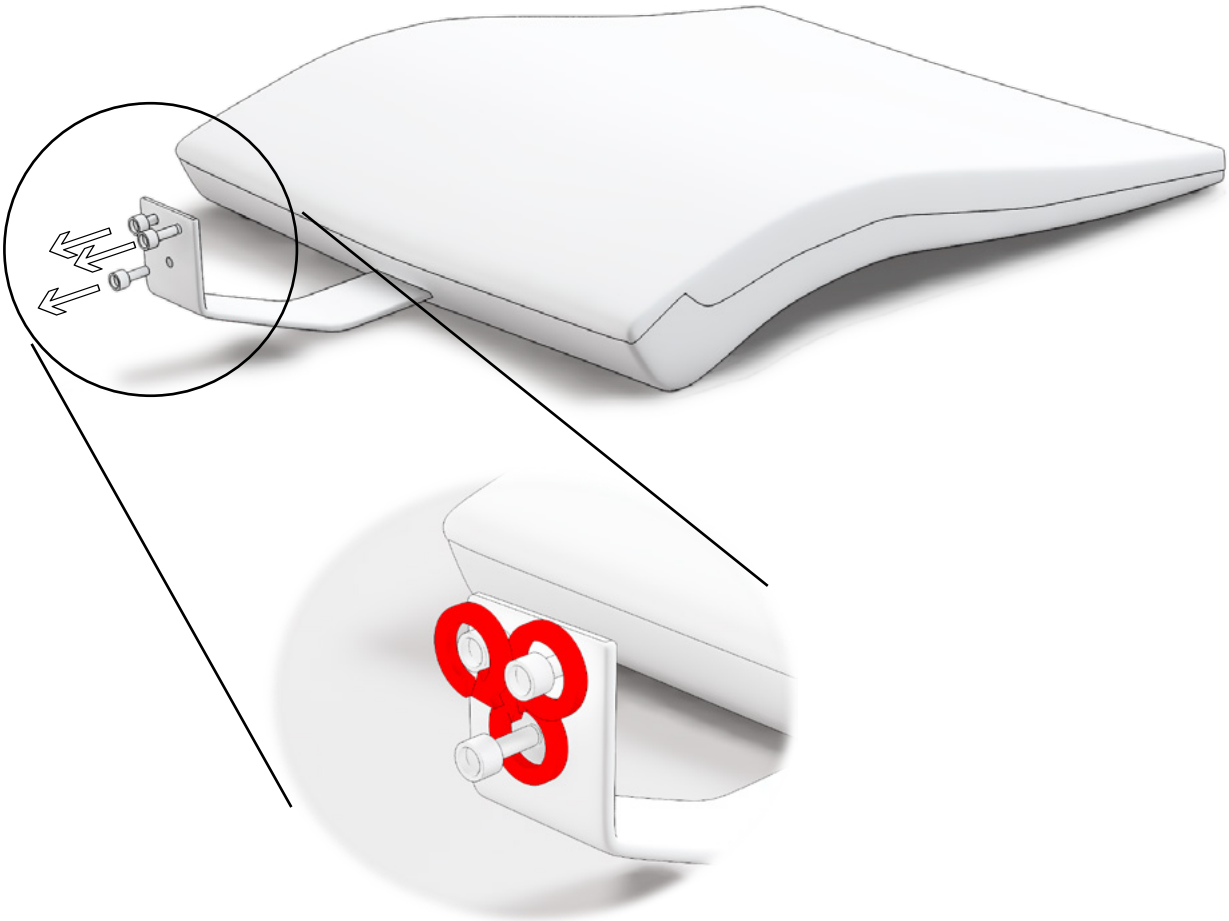

4.

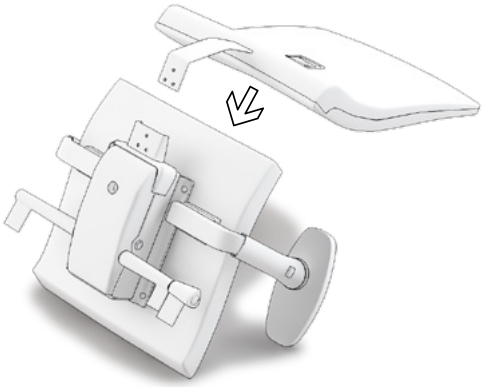

5.

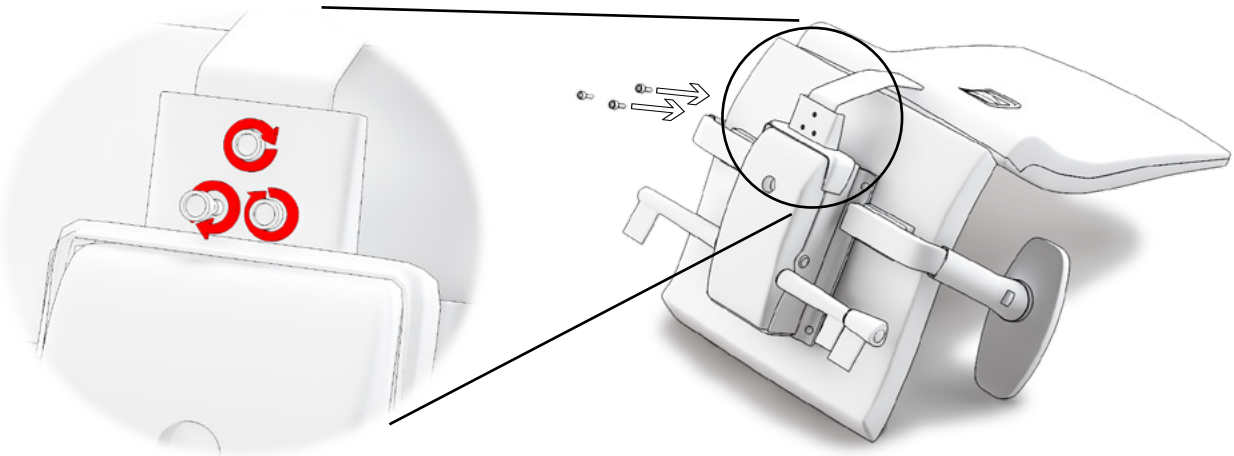

6.

DILE THE ART OF SEATING

CERTIFICADOS

DILE dispone de los certificados de calidad ISO 9001, que establece los requisitos que una empresa debe cumplir para tener un correcto sistema de gestión de la calidad instaurado en su sistema productivo, la ISO 14001, que implica un compromiso y una gestión sostenible con el medio ambiente, y la ISO 14006, que es una garantía certificable de que una organización identifica, controla y minimiza el impacto ambiental de sus productos y/o servicios en todas las fases de su ciclo de vida incluyendo la fase de proyecto y diseño de los mismos.

AIDIMME es el Instituto Tecnológico Metalmecánico, Mueble, Madera, Embalaje y Afines. Aidimme es quién testea nuestras sillas y emite los certificados que acreditan su ergonomía, durabilidad y resistencia.

Flexa dispone del certificado UNE EN 1335-1:2021 y UNE EN 1335-2:2019.

FAMO es la Asociación de fabricantes de Mobiliario y equipamiento general de oficina y colectividades. Desde 1986 representa y defiende los intereses de las empresas del sector de mueble de oficina y contract/ colectividades, y promociona su imagen y presencia en los mercados internacionales. DILE es miembro de FAMO desde el año 2008.

MANTENIMIENTO Y LIMPIEZA

01. TEJIDOS

Artículos tapizados con tejidos (BALI, POLIESTER, GOYA, COMBI, MADISON, OCEAN, ELASTIKA FR, ORUGA, TONAL Y DEKORA):

- Limpieza frecuente con aspiradora o limpieza en seco.
- Limpieza normal con paño ligeramente humedecido en agua templada y si la mancha lo requiere añadir un poco de jabón neutro (ph 5,5), aclarar y luego dejar secar al aire libre (evitar el sol).
- No usar lejías, productos abrasivos, ceras limpiadoras ni aerosoles de limpieza habituales en uso diario doméstico.

Artículos tapizados con polipieles o sintéticos. (TOUCH LEATHER, NILO Y VALENCIA):

- Limpieza normal con paño de micro fibra, ligeramente humedecido en agua templada y posterior secado con paño seco.
- Las manchas se deben tratar cuanto antes para evitar que el materia quede impregnado.
- Para manchas agresivas, como de bolígrafo, paño humedecido en una solución de agua con alcohol diluido.
- No utilizar productos abrasivos, ceras limpiadoras ni aerosoles de limpieza habituales en uso diario doméstico.
- No aplicar betunes ni productos de contenidos químicos.
- No aplicar nunca espuma seca ni rascar y/o frotar vigorosamente.
- Evitar la exposición a fuentes de calor.

Artículos tapizados con piel:

- Limpiar con delicadeza (sin frotar) con un simple paño a ser posible de micro fibra humedecido con agua.
- Si la mancha fuera más fuerte añadir un poco de jabón neutro (ph 5,5), aclarar y luego dejar secar al aire libre.
- Para manchas agresivas, como de bolígrafo, paño humedecido en una solución de agua con alcohol diluido.
- No utilizar productos abrasivos, ceras limpiadoras, aerosoles de limpieza habituales en uso diario domestico.
- No aplicar betunes ni productos de contenidos químicos.
- No aplicar nunca espuma seca.
- No rascar y/o frotar vigorosamente.
- Evitar la exposición a fuentes de calor.

02. PIEZAS DE PLÁSTICO Y MADERA

- Limpieza normal con paño ligeramente humedecido en agua templada con un poco de jabón neutro (ph 5,5), aclarar y posterior secado con paño seco.

03. PIEZAS METÁLICAS

- Limpieza normal con paño ligeramente humedecido en agua templada con un poco de jabón neutro (ph 5,5), aclarar y posterior secado con paño seco.
- Las piezas de aluminio pulido se puede recuperar con pulimento sobre un paño de algodón seco para restablecer sus condiciones de brillo iniciales.

04. FIN DE VIDA ÚTIL

EMBALAJES

Todos los materiales de embalaje utilizados pueden eliminarse sin peligro para el medio ambiente. La caja de cartón puede romperse o cortarse en trozos más pequeños, así como la bolsa para el envoltorio está formada de polietileno, todos estos materiales que componen el embalaje pueden llevarse a un centro de recogida de residuos o bien depositarse en un Punto Limpio. Eliminar el embalaje de transporte en la medida de lo posible lo más acorde con el medio ambiente. El retorno de los materiales de embalaje al circuito de materiales economiza materias primas y reduce la generación de residuos.

PRODUCTO

Todos los productos de Dileoffice tienen un alto grado de reciclabilidad, una vez finalizada su vida útil. Tras la separación de sus componentes la inmensa mayoría de estos son desmontables facilitando la segregación de los distintos materiales. Se recomienda su entrega a un Punto Limpio para su correcta separación y tratamiento, contribuyendo con ello al Medio Ambiente.

GARANTÍA

El periodo de garantía será de 5 años fecha factura, período en el cual DILE se compromete a reponer piezas defectuosas o con roturas. DILE no se hace responsable de usos indebidos que se pudieran realizar de nuestros fabricados, además se excluirá garantía por el deterioro en usos inadecuados y/o utilizar productos no recomendados para su mantenimiento. Disponible posibilidad de ampliación de garantía en proyectos / productos puntuales, a consultar con el departamento comercial.