THE ART OF SEATING

CONFIDENT

RESPALDO MALLA Y TAPIZADO

ESTRUCTURA 4 PATAS Y PATÍN

FABRICADO EN LA UNIÓN EUROPEA

Compacto, apilable, cálido y elegante. Confident combina con multitud de colecciones jugando con sus formas y gran variedad de acabados, un confidente excepcional.
Acogedor y polivalente. Confident, otra novedad Dile, está ideada como complemento ideal de cualquier espacio de trabajo.
Apilable en 4 unidades.

3 pág.
Confidente tapizado

4 pág.
Confidente malla

5 pág. Cotas
6 pág. Confident sostenible
7 pág. Acabados
8 pág. Certificados, mantenimiento, limpieza y garantía

01.
Respaldo
Exterior de respaldo en inyección plástica de polipropileno color negro, 100% reciclable. Respaldo en espuma flexible de poliuretano de alta densidad (dura) de 25 kg/m³ (EN ISO 845 / BS 5852/10).

02.
Asiento
Exterior de asiento en inyección plástica de polipropileno color negro, 100% reciclable. Asiento en espuma flexible de poliuretano de alta densidad (dura) de 30 kg/m³ (EN ISO 845 / BS 5852/10).

03.
Estructura
Tubo de acero de 25 mm de diámetro y 2 mm en gris epoxi aluminizado (RAL 9006) (ISO 2360 / ISO 2409 / ASTM D 2794 / ISO 9227 / ISO 6270) o con cromado de 10 a 15 micras de grosor.
Apoyabrazos y topes/tapones antideslizantes en nylon.

La estructura ha superado los siguientes test:
UNE EN 1728 p.6.8 Test de fatiga de asiento.
UNE EN 1728 p.6.7 Test de fatiga respaldo.
UNE EN 1728 P.6.2.1 Carga estática respaldo.

Cromado

RAL 9006

01.

Respaldo

Estructura en inyección plástica de polipropileno color negro, 100% reciclable. Respaldo en malla acrílica de nylon blanca o negra, cuyas características son:
Peso del tejido 285 g/m²
Espesor 0.7 mm
Resistencia a la tracción en urdimbre 107 kg
Resistencia a la tracción en trama 135 kg
Densidad de hilos en urdimbre 8.6
Densidad de hilos en trama 9.5

01 / Blanco

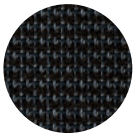

02 / Negro

02.

Asiento

Exterior de asiento en inyección plástica de polipropileno color negro, 100% reciclable. Asiento en espuma flexible de poliuretano de alta densidad (dura) de 30 kg/m³ (EN ISO 845 / BS 5852/10).

03.

Estructura

Tubo de acero de 25 mm de diámetro y 2 mm en gris epoxi aluminizado (RAL 9006) (ISO 2360 / ISO 2409 / ASTM D 2794 / ISO 9227 / ISO 6270) o con cromado de 10 a 15 micras de grosor.
Apoyabrazos y topes/tapones antideslizantes en nylon.

La estructura ha superado los siguientes test:
UNE EN 1728 p.6.8 Test de fatiga de asiento.
UNE EN 1728 p.6.7 Test de fatiga respaldo.
UNE EN 1728 P.6.2.1 Carga estática respaldo.

Cromado

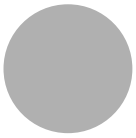

RAL 9006

CONFIDENT
COTAS

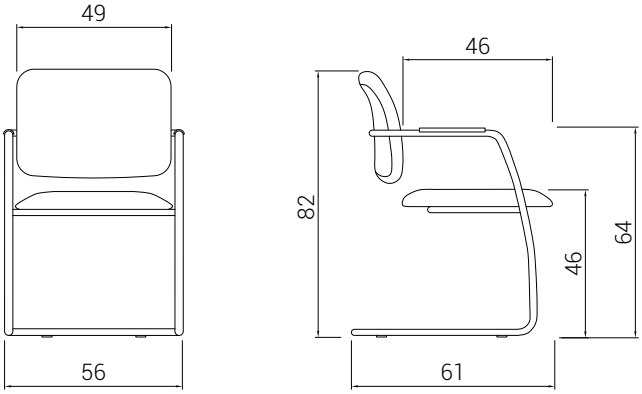

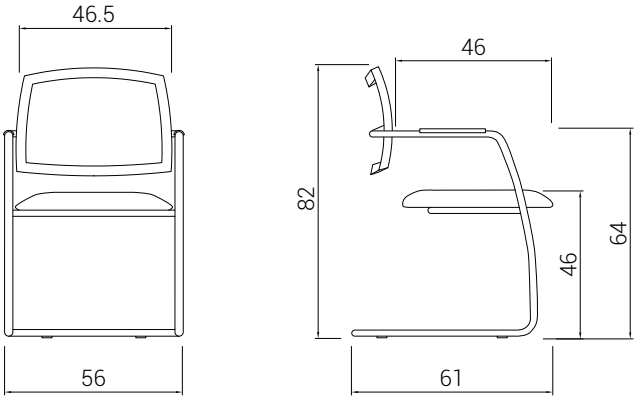

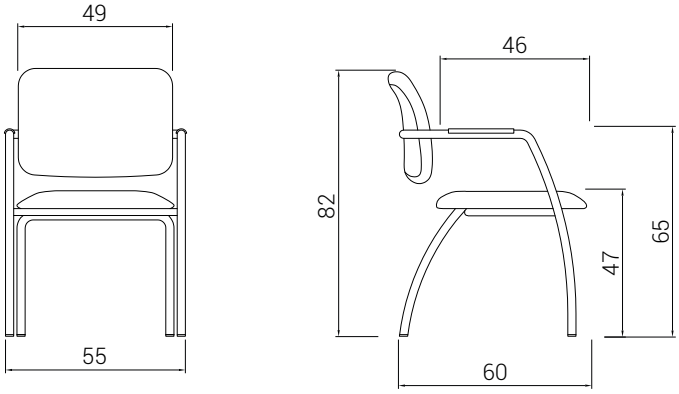

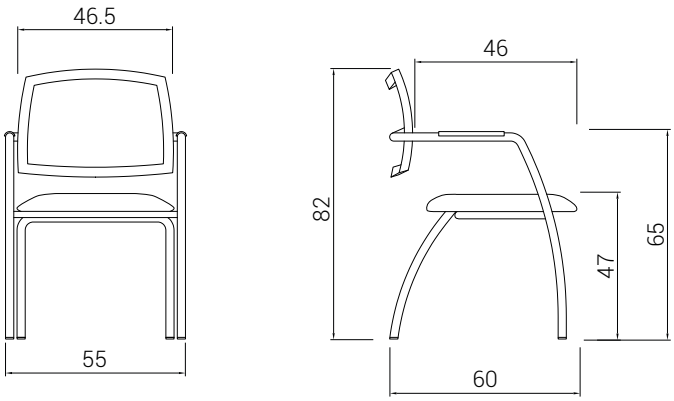

THE ART OF SEATING

CONFIDENT
SOSTENIBLE

89%
RECICLABLE

68% Metal
17% Polipropileno
3% Otros plásticos
12% Otros

RESPALDO
Estructura de polipropileno.
Malla acrílica de nylon

ASIENTO
en inyección plástica
de polipropileno
recubierto de espuma
de poliuretano

ESTRUCTURA
en tubo de acero gris
o cromado

CONFIDENTE
PATÍN
Respaldo
tapizado

CONFIDENTE
4 PATAS
Respaldo
tapizado

CONFIDENTE
4 PATAS
Respaldo malla

- Embalaje de cartón 100% reciclable, elaborado con 94% de material reciclado.
- Dileoffice está certificada ISO 9001:2015, 14001:2015 y 14006:2011. Se cuidan meticulosamente todas las fases del proceso productivo, desde la recepción de componentes hasta la salida de producto terminado, para reducir al mínimo el impacto ambiental.
- Las sillas de Dileoffice son evaluadas por AIDIMME para certificar el cumplimiento de las normas UNE EN propias de cada producto.
- En caso que sea necesario reemplazar toda la silla o alguna de sus partes, se informará al cliente final sobre la gestión de reciclado de cada elemento en base a la composición de los materiales.
- El transporte se realiza mediante rutas programas, primando el ahorro de combustible. Usamos camiones propios, siempre buscando el aprovechamiento máximo del volumen, y minimizando el volumen en los embalajes.

DILE THE ART OF SEATING

CONFIDENT
ACABADOS

01 BALI (G01)	P6	P8	P20	P21	P22	P28	P29	P30
02 POLIÉSTER (G01)	C1	C2	C5	C7	C8	C10	C14	C17
03 GOYA (G01)	D1	D3	D6	D8	D9	D10	D11	D12
04 TOUCH LEATHER (G01)	R1	R2	R3	R4	R5	R6	R7	R8	R9
05 COMBI (G01)	B1	B2	B3	B4	B5	B6	B7	B8
06 OCEAN (G02)	G2	G3	G4	G5	G7	G8	G10	G12
07 ELASTIKA FR (G02)	I2	I3	I4	I7	I10	I11	I12	I14
08 ORUGA (G02)	O2	O4	O9	O10	O11	O12	O15
09 NILO (G02)	NL1	NL7	NL9	NL12	NL15	NL33	NL39	NL43
10 MADISON (G02)	MA1	MA3	MA4	MA6	MA12	MA17	MA19	MA20
11 TONAL (G02)	TO1	TO2	TO3	TO4	TO5	TO6	TO7	TO8
12 VALENCIA (G03)	VA5	VA6	VA11	VA14	VA15	VA16	VA21	VA22
13 DEKORA (G03)	DE1	DE2	DE3	DE4	DE5	DE6	DE7	DE8
14 PIEL (G04)	F1	F2	F3	F6	F8	F14	F18	F20

CERTIFICADOS

DILE dispone de los certificados de calidad ISO 9001, que establece los requisitos que una empresa debe cumplir para tener un correcto sistema de gestión de la calidad instaurado en su sistema productivo, la ISO 14001, que implica un compromiso y una gestión sostenible con el medio ambiente, y la ISO 14006, que es una garantía certificable de que una organización identifica, controla y minimiza el impacto ambiental de sus productos y/o servicios en todas las fases de su ciclo de vida incluyendo la fase de proyecto y diseño de los mismos.

AIDIMME es el Instituto Tecnológico Metalmecánico, Mueble, Madera, Embalaje y Afines. Aidimme es quién testea nuestras sillas y emite los certificados que acreditan su ergonomía, durabilidad y resistencia.

FAMO es la Asociación de fabricantes de Mobiliario y equipamiento general de oficina y colectividades. Desde 1986 representa y defiende los intereses de las empresas del sector de mueble de oficina y contract/ colectividades, y promociona su imagen y presencia en los mercados internacionales. DILE es miembro de FAMO desde el año 2008.

MANTENIMIENTO Y LIMPIEZA

01. TEJIDOS

Artículos tapizados con tejidos (BALI, POLIESTER, GOYA, COMBI, MADISON, OCEAN, ELASTIKA FR, ORUGA, TONAL Y DEKORA):

- Limpieza frecuente con aspiradora o limpieza en seco.
- Limpieza normal con paño ligeramente humedecido en agua templada y si la mancha lo requiere añadir un poco de jabón neutro (ph 5,5), aclarar y luego dejar secar al aire libre (evitar el sol).
- No usar lejías, productos abrasivos, ceras limpiadoras ni aerosoles de limpieza habituales en uso diario doméstico.

Artículos tapizados con polipieles o sintéticos. (TOUCH LEATHER, NILO Y VALENCIA):

- Limpieza normal con paño de micro fibra, ligeramente humedecido en agua templada y posterior secado con paño seco.
- Las manchas se deben tratar cuanto antes para evitar que el materia quede impregnado.
- Para manchas agresivas, como de bolígrafo, paño humedecido en una solución de agua con alcohol diluido.
- No utilizar productos abrasivos, ceras limpiadoras ni aerosoles de limpieza habituales en uso diario doméstico.
- No aplicar betunes ni productos de contenidos químicos.
- No aplicar nunca espuma seca ni rascar y/o frotar vigorosamente.
- Evitar la exposición a fuentes de calor.

Artículos tapizados con piel:

- Limpiar con delicadeza (sin frotar) con un simple paño a ser posible de micro fibra humedecido con agua.
- Si la mancha fuera más fuerte añadir un poco de jabón neutro (ph 5,5), aclarar y luego dejar secar al aire libre.
- Para manchas agresivas, como de bolígrafo, paño humedecido en una solución de agua con alcohol diluido.
- No utilizar productos abrasivos, ceras limpiadoras, aerosoles de limpieza habituales en uso diario domestico.
- No aplicar betunes ni productos de contenidos químicos.
- No aplicar nunca espuma seca.
- No rascar y/o frotar vigorosamente.
- Evitar la exposición a fuentes de calor.

02. PIEZAS DE PLÁSTICO Y MADERA

- Limpieza normal con paño ligeramente humedecido en agua templada con un poco de jabón neutro (ph 5,5), aclarar y posterior secado con paño seco.

03. PIEZAS METÁLICAS

- Limpieza normal con paño ligeramente humedecido en agua templada con un poco de jabón neutro (ph 5,5), aclarar y posterior secado con paño seco.
- Las piezas de aluminio pulido se puede recuperar con pulimento sobre un paño de algodón seco para restablecer sus condiciones de brillo iniciales.

04. FIN DE VIDA ÚTIL

EMBALAJES

Todos los materiales de embalaje utilizados pueden eliminarse sin peligro para el medio ambiente. La caja de cartón puede romperse o cortarse en trozos más pequeños, así como la bolsa para el envoltorio está formada de polietileno, todos estos materiales que componen el embalaje pueden llevarse a un centro de recogida de residuos o bien depositarse en un Punto Limpio. Eliminar el embalaje de transporte en la medida de lo posible lo más acorde con el medio ambiente. El retorno de los materiales de embalaje al circuito de materiales economiza materias primas y reduce la generación de residuos.

PRODUCTO

Todos los productos de Dileoffice tienen un alto grado de reciclabilidad, una vez finalizada su vida útil. Tras la separación de sus componentes la inmensa mayoría de estos son desmontables facilitando la segregación de los distintos materiales. Se recomienda su entrega a un Punto Limpio para su correcta separación y tratamiento, contribuyendo con ello al Medio Ambiente.

GARANTÍA

El periodo de garantía será de 3 años fecha factura, período en el cual DILE se compromete a reponer piezas defectuosas o con roturas. DILE no se hace responsable de usos indebidos que se pudieran realizar de nuestros fabricados, además se excluirá garantía por el deterioro en usos inadecuados y/o utilizar productos no recomendados para su mantenimiento. Disponible posibilidad de ampliación de garantía en proyectos / productos puntuales, a consultar con el departamento comercial.